N.S.N. :
2320-17-036-7379

Afb.nr.:
0602-0001

Omschrijving :
STROOM- SPANNINGSREGELAAR

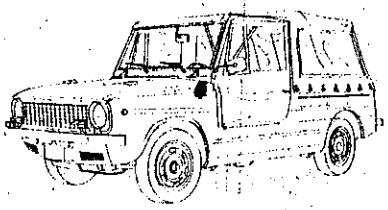

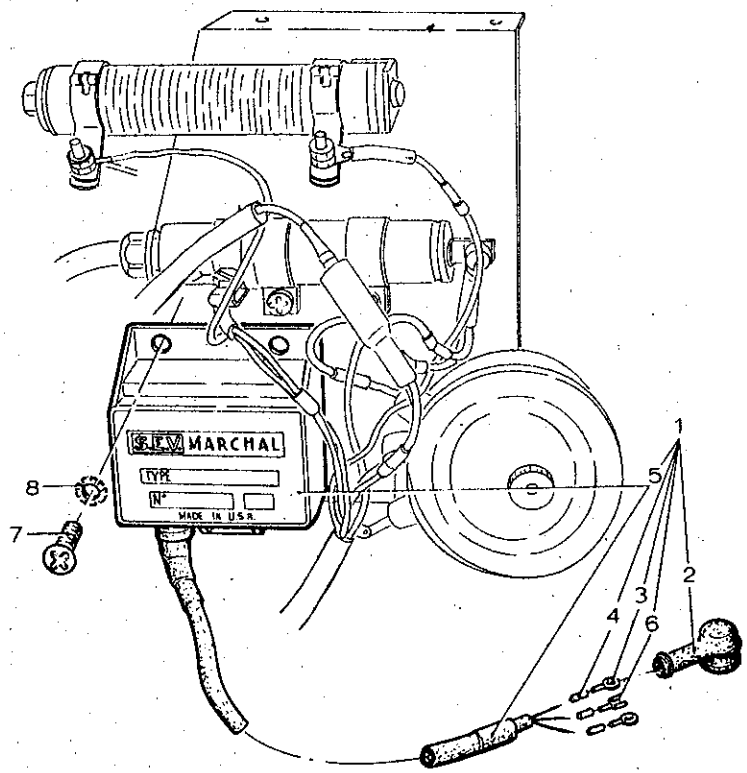

DAF VOORLOPIGE SERVICE ONDERDELENLIJST 66 YA

Afb. nr.: 0602-0001 | Omschrijving: Stroom- spanningsregelaar | Bladz. 1

Pos	NSN nr.	DAF nr.	Benaming	Aantal	Prijs
1	6110-17-043-8847	744591	Spanningsregelaar kpl.	1	
2	5975-17-043-9021	246047	Kap	1	
3	5940-17-043-9654	556320	Kabeloog	2	
4	5975-17-043-8850	521866	Isolatiehuls	3	
5		252784	Spanningsregelaar	1	
6	5940-17-023-7819	308731	Meskabelschoen	1	
7	5305-12-142-5550	521829	Schroef DIN 7986 M5x15	3	
8	5310-17-017-6308	251937	Veerring DIN 6798 A5,1	3	

N.S.N.: 2320-17-036-7379

Afb.nr.: 0603-0001

Omschrijving: STARTMOTOR

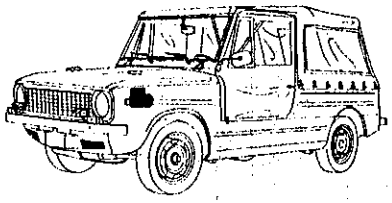

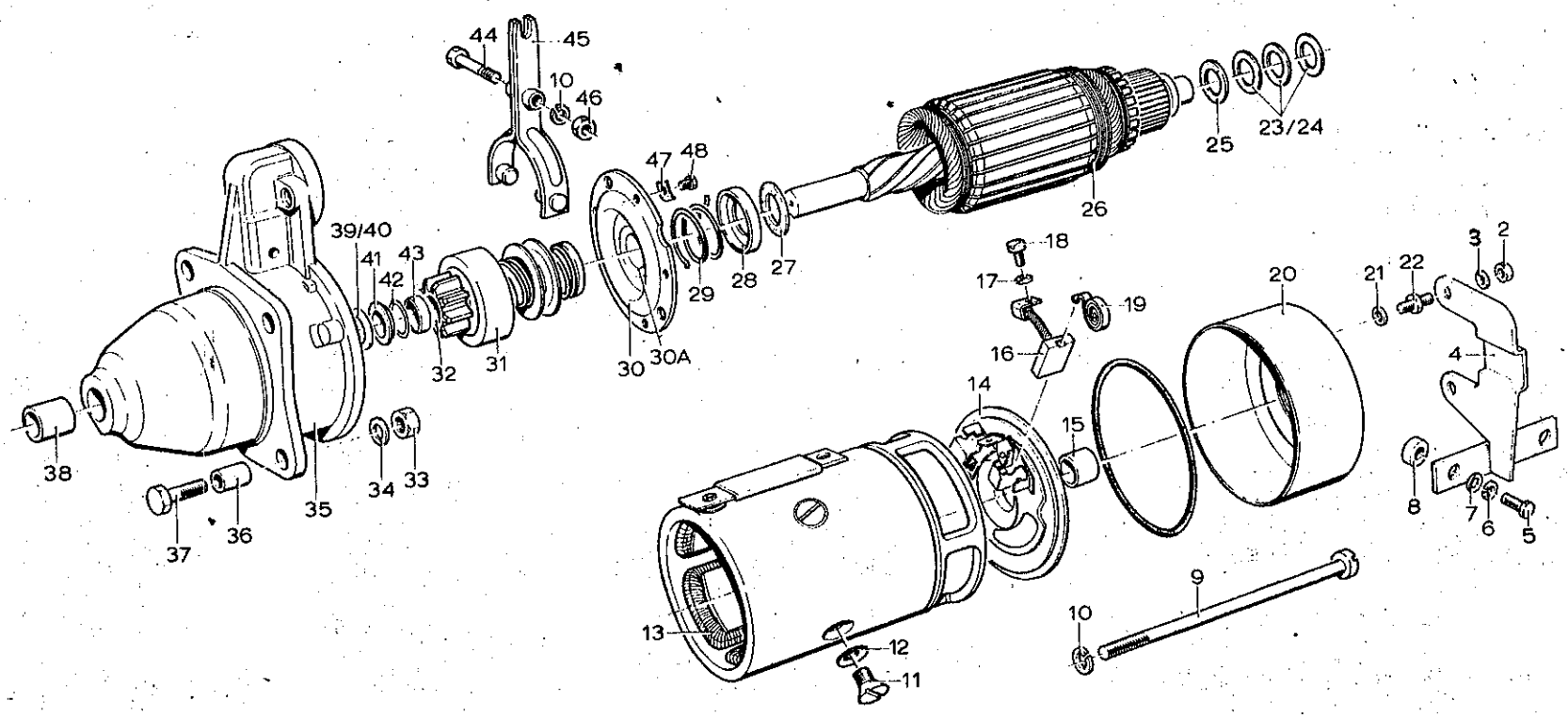

DAF VOORLOPIGE SERVICE ONDERDELENLIJST 66 YA

Afb. nr.: 0603-0001 Omschrijving: Startmotor Bladz. 1

Pos	NSN nr.	DAF nr.	Benaming	Aantal	Prijs
1	2920-17-043-9024	262286	Startmotor	1	
2	5310-17-015-7108	251273	Moer DIN 934 M5 8 VCAD	2	
3	5310-12-144-6234	251926	Veerring DIN 128 A5	2	
4		742906	Steun	1	
5	5306-17-035-6518	126720	Bout DIN 933 M8x16 8.8 VCAD	2	
6	5310-12-143-8515	251928	Veerring DIN 128 A8,2	2	
7	5310-17-003-8217	325421	Sluitring DIN 125 A8,4 ST VCAD	2	
8	5310-17-043-9781	744642	Vulring	2	
9	5305-17-043-8990	744699	Schroef cil.	2	
10	5310-17-002-0309	242037	Veerring DIN 127 B6	3	
11	5305-17-043-9017	744682	Schroef platverzonken	4	
12	5330-17-630-1653	120752	Ring	4	
13	2920-17-043-8978	744675	Veldwikkeling 4 spoelen	1	
14	2920-17-043-8989	744698	Collectorlager kpl.	1	
15	3120-17-043-9020	224585	Lagerbus collectorlager	1	
16	5977-17-043-8982	744679	Koolborstelset	1	
17	5310-17-006-1854	744707	Veerring DIN 127 B4	2	
18	5305-17-003-5785	522486	Schroef cil. DIN 84 AM4x6	2	
19	5340-12-121-7219	204178	Veer koolborstel	2	
20		744702	Kap	1	
21	5310-17-043-8972	744703	Ring	2	
22	5307-17-043-8991	744704	Draadstuk	2	
23	2920-12-136-1032	744696	Vulring 0,2 mm	N.B.	
24	5310-17-631-6780	744697	Vulring 0,8 mm	N.B.	
25	2920-12-136-1034	744695	Isolatiering	1	
26	2920-17-043-8981	744678	Anker	1	
27	2920-17-631-6769	744687	Isolatiering	1	
28	5340-12-139-6443	744686	Veerschotel	1	
29	5360-17-043-8979	744676	Drukveer tussenschild	1	
30A	3120-17-043-9015	134879	Lagerbus tussenschild	1	
30		744685	Tussenschild	1	
31	2920-17-043-8980	744677	Startrondsel	1	

Afb. nr.: 0603-0001 | Omschrijving: Startmotor | Bladz. 2

Pos	NSN nr.	DAF nr.	Benaming	Aantal	Prijs
32	3020-17-043-9028	537382	Lagerbus startrondsel	2	
33	5310-17-004-7783	251275	Moer DIN 934 M8 8 VCAD	4	
34	5310-17-003-1119	309126	Veerring DIN 137 B8	3	
35		744684	Lagerhuis	1	
36	5365-17-043-9018	224560	Centreerbus	1	
37	5305-12-142-0511	251483	Bout DIN 931 M8x40 8.8 VCAD	3	
38	3120-17-043-9026	537365	Lagerbus lagerhuis	1	
39	5365-17-043-8987	744693	Vulring 0,2 mm	N.B.	
40	5310-17-043-8988	744694	Vulring 1 mm	N.B.	
41	5310-17-043-8986	744692	Aanslagring	1	
42	5365-17-043-9019	744691	Borgring	1	
43	5310-17-043-9029	537383	Aanslagring	1	
44	5306-17-043-9027	744690	Bout	1	
45	2920-17-043-8985	744689	Schakelhefboom	1	
46	5310-17-022-1791	251282	Moer DIN 439 BM 6	1	
47	5310-17-043-8984	744688	Borgplaat	4	
48	5306-17-631-7443	222573	Bout DIN 933 M4x8	4	
49	2920-17-043-8983	744680	Startrelais kpl.	1	
50	5310-17-026-3972	261028	Veerring DIN 127 B8	2	
51	5310-17-004-8988	537410	Moer DIN 439 BM 8	1	

N.S.N.:
2320-17-036-7379

Afb.nr.:
0605-0001

Omschrijving:
STROOMVERDELER

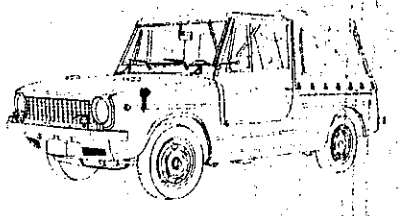

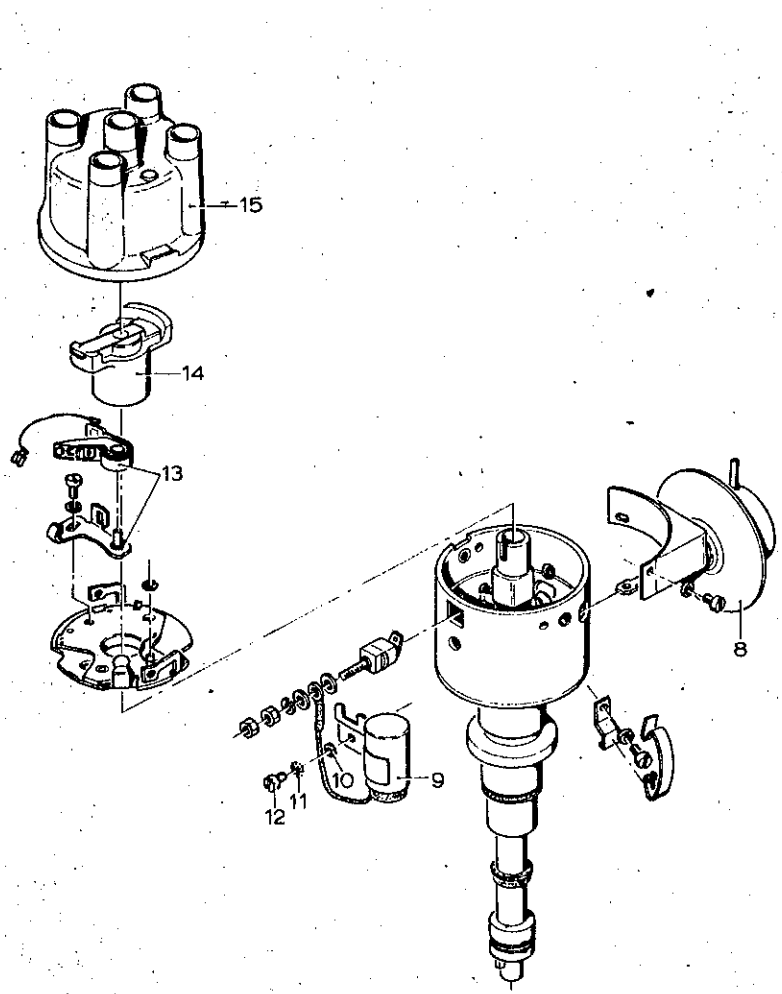

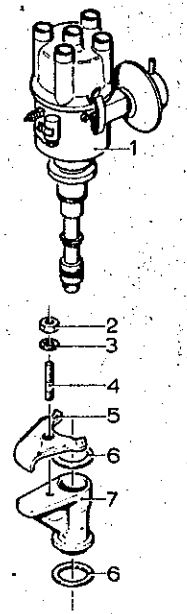

DAF | VOORLOPIGE SERVICE ONDERDELENLIJST 66 YA

Afb. nr.: 0605-0001 | Omschrijving: Stroomverdeler | Bladz. 1

Pos	NSN nr.	DAF nr.	Benaming	Aantal	Prijs
1	2920-17-043-7411	742850	Stroomverdeler	1	
2	5310-17-043-6008	224726	Moer M7x1	2	
3	5310-17-043-7419	224812	Borgring	2	
4	5307-17-043-7418	224650	Tapeind	2	
5	2920-17-043-7412	224814	Klemplaat	2	
6	5330-17-043-7423	224817	Pakking	1	
7		742882	Tussenstuk	1	
8	2920-17-043-7416	744627	Vacuumregelaar	1	
9	5910-17-043-7427	744624	Condensator	1	
10	5310-17-631-6450	251902	Sluitring	1	
11	5310-17-017-6307	251936	Veerring A4,3 DIN 6798	1	
12	5305-17-003-5786	251338	Schroef AM 4x8 DIN 84	1	
13	2910-17-043-7415	224564	Set kontaktpunten	1	
14	2920-17-043-7413	744625	Rotor	1	
15	2920-17-043-7414	744626	Kap stroomverdeler	1	

N.S.N.:
2320-17-036-7379

Afb.nr.:
0605-0002

Omschrijving:
BOUGIES, BOUGIEKABELS en BOBINE

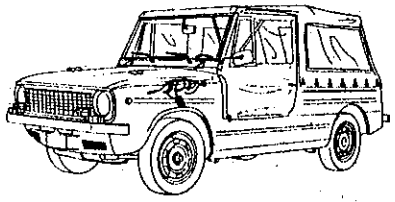

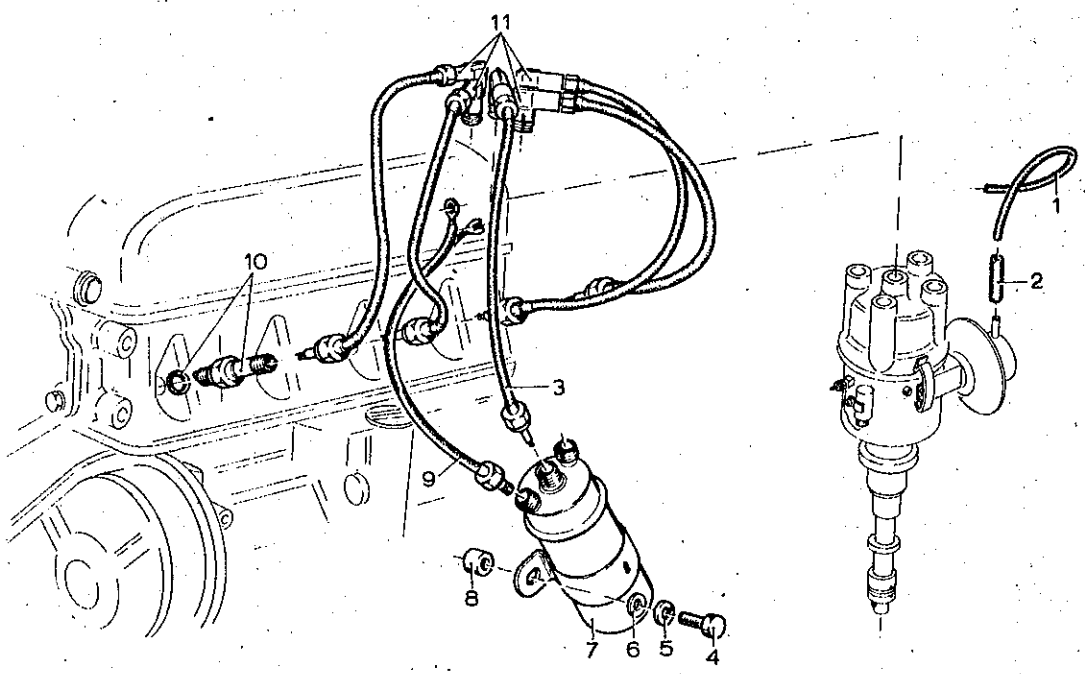

DAF VOORLOPIGE SERVICE ONDERDELENLIJST 66 YA

Afb. nr.: 0605-0002 Omschrijving: Ontstekingsinstallatie Bladz. 1

Pos	NSN nr.	DAF nr.	Benaming	Aantal	Prijs
1	4720-17-043-8796	224815	Slang	1	
2	4720-17-043-8797	224816	Slang	1	
3	2920-17-043-8788	742852	Hoogspanningsleiding	1	
5	5310-12-143-8515	251928	Veerring DIN 128 A8	2	
4	5306-17-015-5502	251624	Bout DIN 933 M8x30 8.8 VCAD	2	
7	2920-17-043-8786	262287	Bobine	1	
8	5365-17-043-8943	744637	Vulring	2	
9	2920-17-043-8789	742853	Laagspanningsleiding	1	
10	2920-17-043-8787	110800	Bougie WC 175 ERT 1	4	
11	2920-17-043-9776	742851	Bougiekabel	4	
6	5310-17-003-8217	251905	Sluitring 8,3x19,5x1,8 ST VCAD	2	

N.S.N.:
2320-17-036-7379

Afb.nr.:
0605-0003

Omschrijving:
VOORSCHAKELWEERSTAND, BOBINE en WEERSTAND, KACHELMOTOR

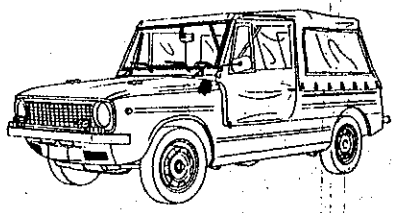

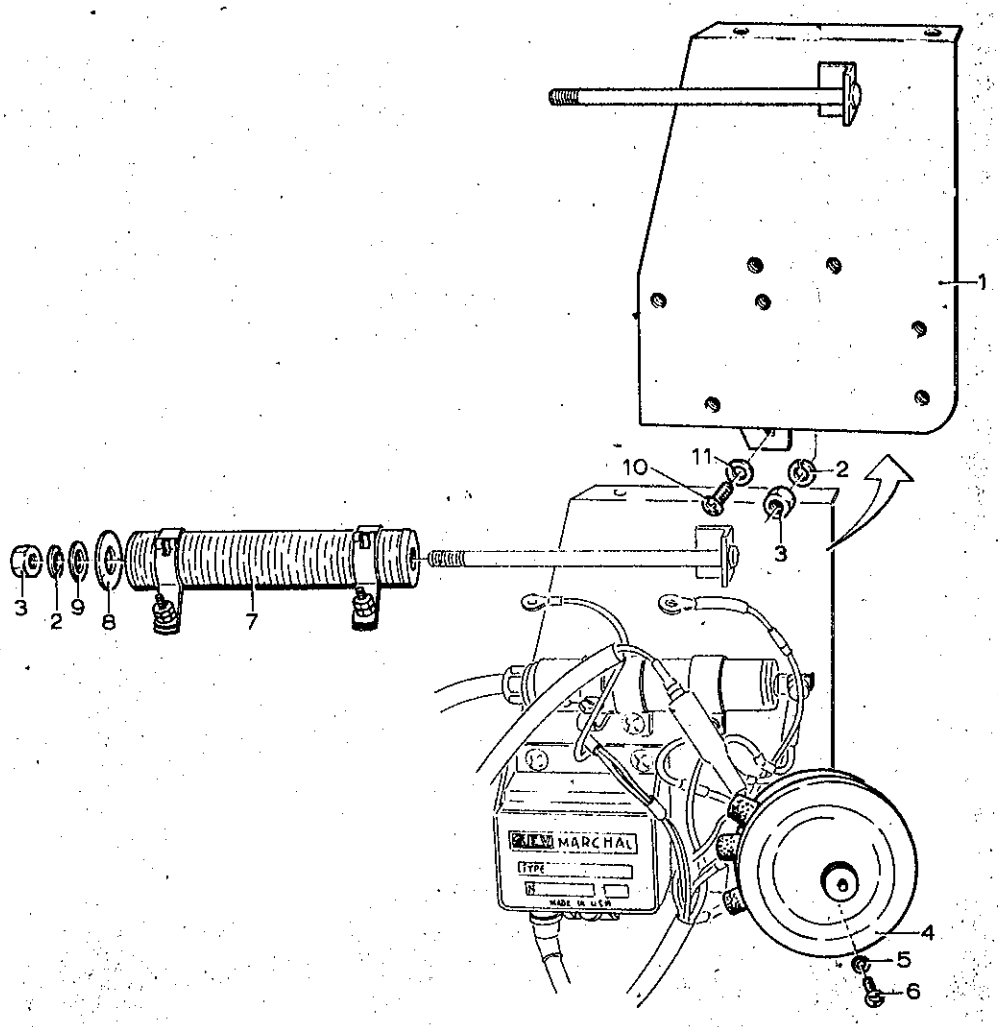

DAF

VOORLOPIGE SERVICE ONDERDELENLIJST 66 YA

Afb. nr.: 0605-0003 | Omschrijving: Vóórschakelweerstand, bobine | Bladz. 1

Pos	NSN nr.	DAF nr.	Benaming	Aantal	Prijs
1		744383	Montageplaat	1	
2	5310-17-702-1677	251938	Veerring DIN 6798 A6,4	4	
3	5310-17-003-6767	251274	Moer DIN 934 M6 8 VCAD	2	
4	5905-17-043-9022	247632	Voorschakelweerstand	1	
5	5310-17-017-6307	251936	Veerring DIN 6798 A4,3	2	
6	5305-12-142-5531	318904	Schroef DIN 7986 M4x12 4.6 VCAD	2	
7	5905-17-043-8941	744418	Weerstand	1	
8	5330-17-603-0267	319241	Ring fiber DIN 7603 14x20x1,5	2	
9	5310-17-043-9779	744386	Opsluitring	2	
10	5305-12-142-5565	318915	Schroef DIN 7986 M6x10	3	
11	5310-17-003-1135	324252	Sluitring DIN 125 B6,4 VCAD	1	

N.S.N.:
2320-17-036-7379

Afb.nr.:
0607-0001

Omschrijving:
INSTRUMENTEN, CONTROLELAMPEN en SCHAKELAARS

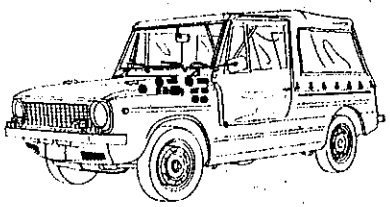

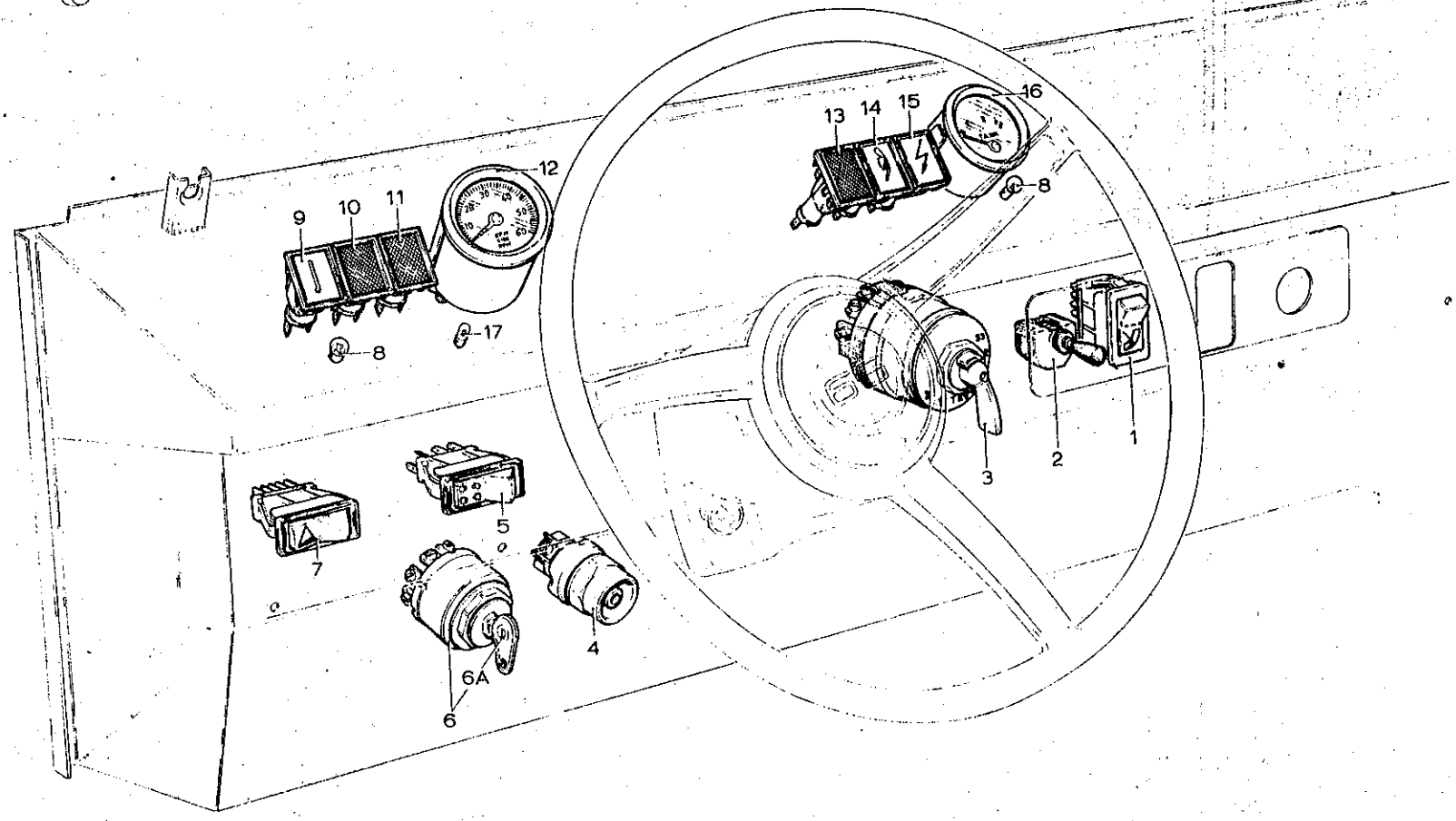

DAF VOORLOPIGE SERVICE ONDERDELENLIJST 66 YA

Afb.nr.: 0607-0001 | Omschrijving: Instrumenten on instrumentenpaneel | Bladz. 1

Pos	NSN nr.	DAF nr.	Benaming	Aantal	Prijs
1	5930-17-043-9014	105993	Schakelaar ruitewisser	1	
2	2920-17-043-8792	215796	Regelschakelaar	1	
3	5930-12-121-7281	179704	Lichtschakelaar 7 standen	1	
4	2920-17-043-8791	107026	Startdrukknop	1	
5	5930-17-043-9016	164889	Schakelaar waarschuwingsinst.	1	
6	2920-17-043-8790	179389	Kontaktschakelaar	1	
7	5930-17-043-8976	744145	Schakelaar bergrem	1	
8	6240-17-001-5410	356098	Gloeilamp 24 V 2 W BA9S	7	
9	6685-17-043-8739	331370	Controlelamp motortemperatuur	1	
10	6210-17-043-8727	502311	Controlelamp waarschuwing	1	
11	6210-17-043-8728	167770	Controlelamp groot licht	1	
12	6680-17-043-8734	742741	Toerenteller	1	
13	6210-17-043-8729	167771	Controlelamp richting	1	
14	6210-17-043-8730	331366	Controlelamp oliedruk	1	
15	6210-17-043-8731	331369	Controlelamp laadstroom	1	
16	6680-17-043-8732	742808	Brandstofmeter	1	
17	6240-17-005-3377	119038	Gloeilamp 24 V 3 W BA7S	1	
6A	2920-17-043-8841	744725	Sleutel, schakelaar	1	

N.S.N.: 2320-17-036-7379

Afb.nr.: 0608-0001

Omschrijving:

STOPCONTACTEN, SCHAKELAARS en ZEKERINGHOUDER

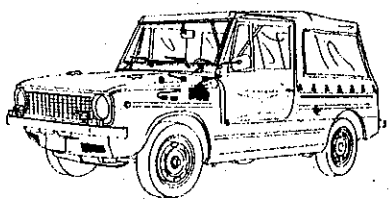

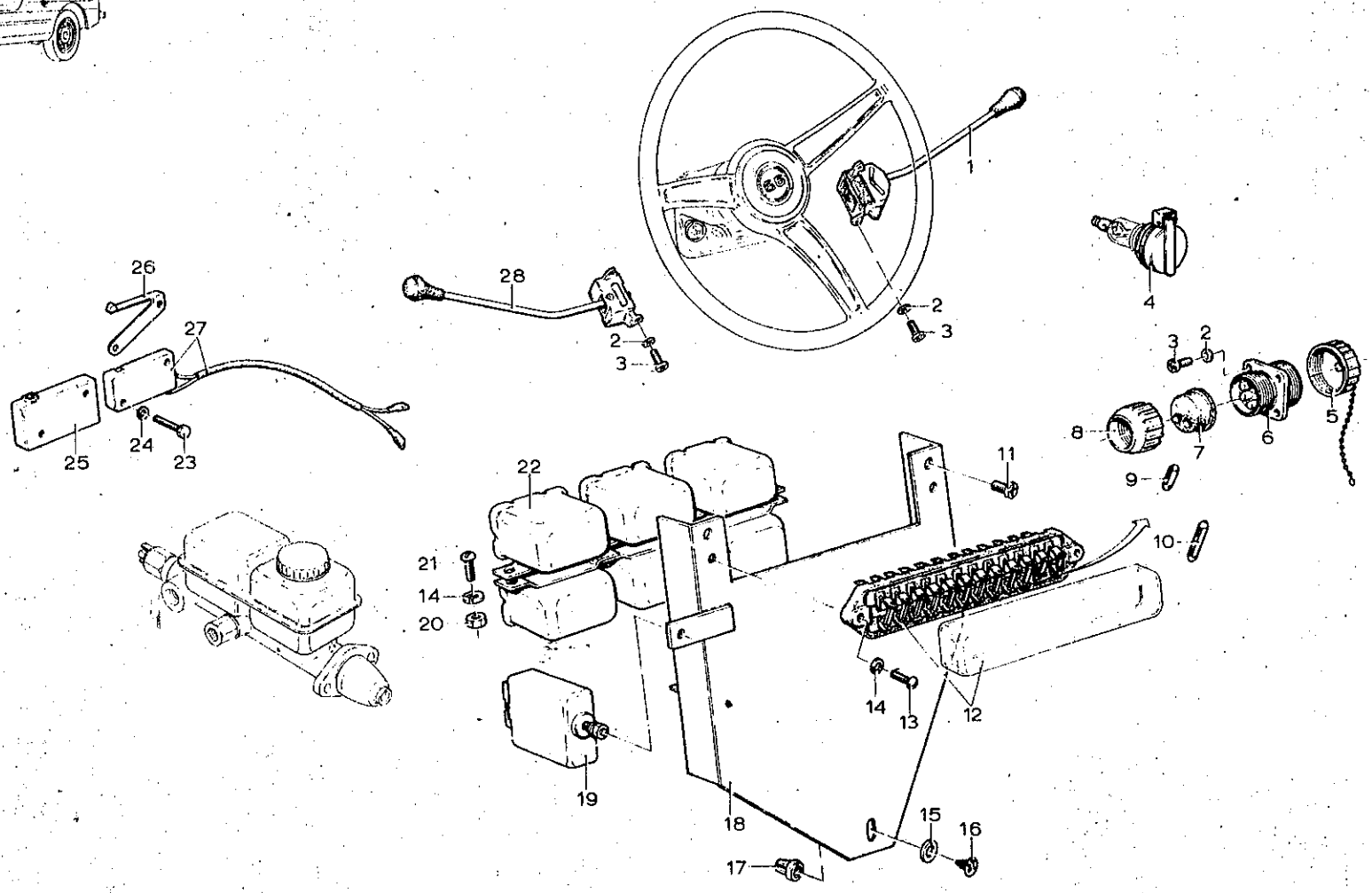

DAF VOORLOPIGE SERVICE ONDERDELENLIJST 66 YA

Afb. nr.: 0608-0001 Omschrijving: Instrumenten, schakelaars e.d. (overige) Bladz. 1

Pos	NSN nr.	DAF nr.	Benaming	Aantal	Prijs
1	6220-17-043-8927	593509	Richtingschakelaar	1	
2	5310-17-017-6307	251936	Veerring DIN 6798 A4,3	8	
3	5305-12-132-4145	318903	Schroef DIN 7986 M4x10 4.6 VCAD	8	
4	5935-12-121-7285	179392	Stekerdoos	1	
5	5935-00-577-8589		Deksel met ketting	1	
6	5935-00-201-6673		Connectordoos 3-polig	1	
7	5325-00-338-1274		Isolator	1	
8	5935-00-333-9414		Sluitmoer	1	
9	5920-17-706-1545	150884	Zekering 25A kort	2	
10	5920-17-017-1926	207567	Zekering 8A	10	
11	5305-12-142-5744	558154	Schroef DIN 7981 B5,5x13 VCAD	2	
12	5920-17-043-8936	744239	Zekeringendoos	1	
13	5305-12-142-5554	318913	Schroef DIN 7986 M5x25 4.6 VCAD	2	
14	5310-17-017-6308	251937	Veerring DIN 6798 A5,1	6	
15	5310-17-631-6450	251902	Sluitring 4,3x11,5x1,2 ST	1	
16	5305-12-142-5692	521837	Schroef DIN 7981 B3,5x16	1	
17	5325-17-043-9357	557917	Moer spec. kunststof	1	
18		744158	Steun	1	
19	5945-17-043-8725	107893	Richting waarsch- automaat 24 V 21 W	1	
20	5310-17-015-7108	251273	Moer DIN 934 M5 -8 VCAD	6	
21	5305-17-042-5887	523110	Schroef DIN 7986 M5x10 4.6 VCAD	4	
22	5945-17-043-8726	265401	Relais	6	
23	5305-12-126-7007	580586	Schroef DIN 84 AM3x15MS	2	
24	5310-17-043-7690	251924	Veerring DIN 128 A3	2	
25	2590-17-043-9368	894365	Afschermkap	1	
26	5930-17-043-8992	893559	Hulpstuk	1	
27	5930-17-043-9653	225258	Microschakelaar	1	
28	5930-17-043-9384	593510	Dimschakelaar	1	

N.S.N.: 2320-17-036-7379

Afb.nr.: 0609-0001

Omschrijving: KOPLAMP

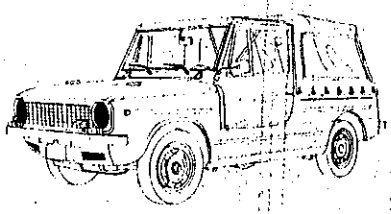

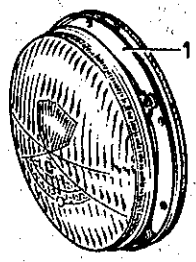

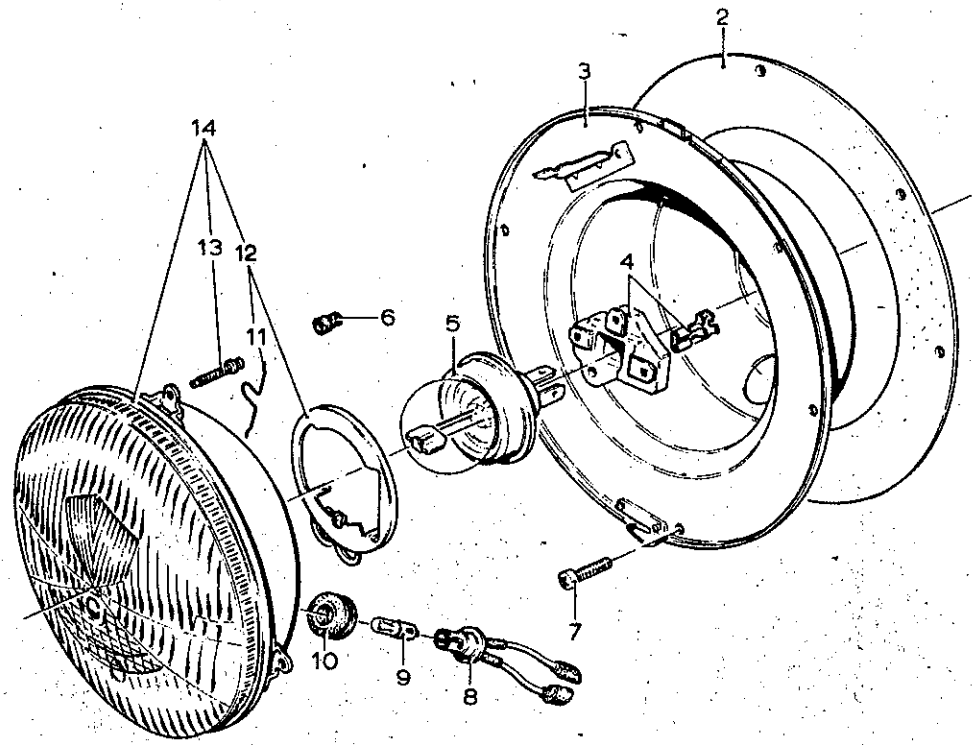

DAF VOORLOPIGE SERVICE ONDERDELENLIJST 66 YA

Afb.nr.: 0609-0001 Omschrijving: Koplamp Bladz. 1

Pos	NSN nr.	DAF nr.	Benaming	Aantal	Prijs
1	6220-17-043-7043	106333	Koplamp kpl	2	
2	5330-17-043-7035	590786	Ring rubber	2	
3	* 609960 *	590784	Afschermkap	2	
4	6250-17-043-9393	557038	Kontakthouder	2	
5	6240-17-706-8818	309751	Gloeilamp 24 V 55/50 W	2	
6	5340-17-043-7038	592208	Dop plastic	6	
7	5305-00-014-4811	319176	Schroef bolkop DIN 7981 B4,8x13	12	
8	6250-17-043-7047	591601	Lamphouder	2	
9	6240-17-604-3324	309768	Gloeilamp 24 V 4 W	2	
10	5325-17-043-7033	591600	Tule	2	
11	5340-17-043-7040	591602	Spanveer	4	
12	6250-17-043-7046	591599	Lamphouder	2	
13	5305-17-043-7028	591597	Stelschroef	6	
14	6220-17-043-7044	108223	Koplamp inbouw	2	

N.S.N.:
2320-17-036-7379

Afb.nr.:
0609-0002

Omschrijving:
STOP-, ACHTER-, RICHTINGLAMP

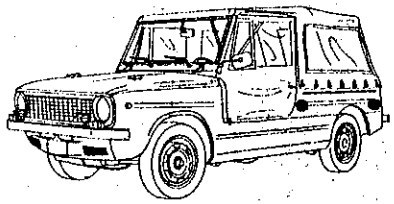

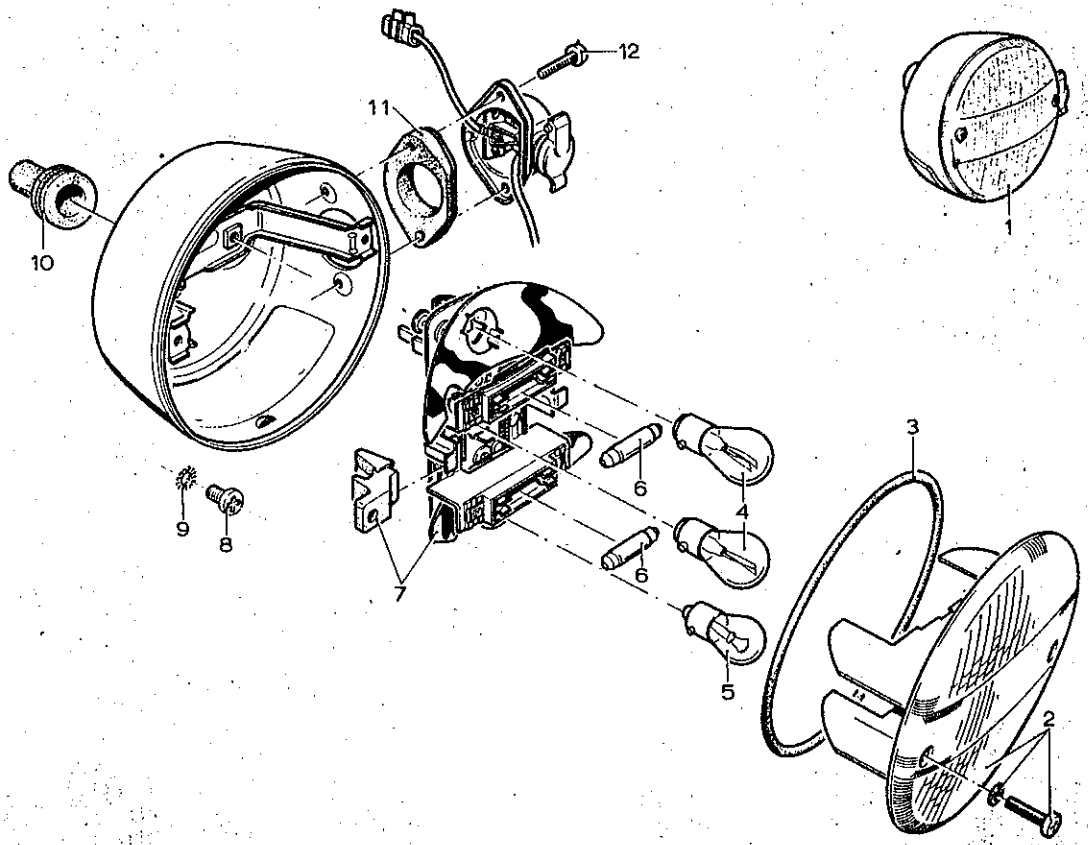

DAF VOORLOPIGE SERVICE ONDERDELENLIJST 66 YA

Afb.nr.: 0609-0002 Omschrijving: Stop-achter-richtinglamp Bladz. 1

Pos	NSN nr.	DAF nr.	Benaming	Aantal	Prijs
1	6220-17-043-9778	744362	Achterlamp kpl.	2	
2	6220-17-043-7045	744628	Glas kpl	2	
3	5330-17-043-7037	744667	Dichtring	2	
4	6240-17-006-6924	176043	Gloeilamp 24 V 21 W BA15S	4	
5	6240-17-028-4858	534597	Gloeilamp 24 V 10 W BA15S	2	
6	6240-17-005-3380	329731	Buislamp 24 V 3 W S 6	4	
7	6250-17-043-7048	744669	Lamphouder	2	
8	5305-12-136-5315	318910	Schroef DIN 7986 M5x18	4	
9	5310-17-017-6308	251937	Veerring DIN 6798 A5,1	4	
10	5325-17-043-7034	744361	Tule	2	
11	6220-17-043-7050	744668	Pakking	2	
12	5305-12-142-5535	744666	Schroef DIN 7985 M4x20 SP 4.8	4	

N.S.N.:	Afb.nr.:	Omschrijving:
2320-17-036-7379	0609-0003	KENTEKENPLAATLAMP

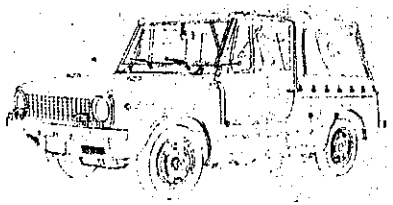

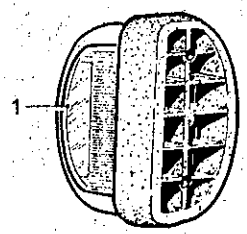

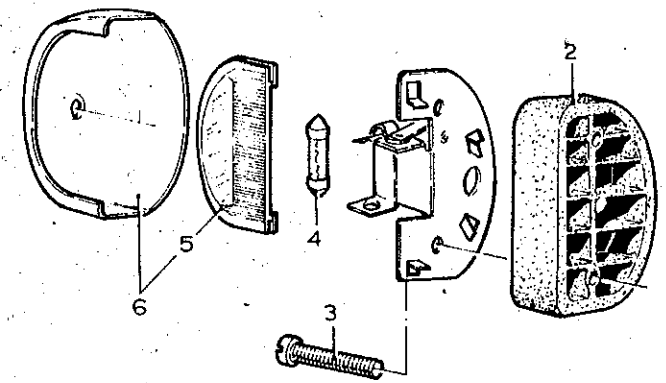

DAF

VOORLOPIGE SERVICE ONDERDELENLIJST 66 YA

Afb. nr.: 0609-0003 | Omschrijving: Kentekenplaatlamp | Bladz. 1

Pos	NSN nr.	DAF nr.	Benaming	Aantal	Prijs
1	6220-17-043-8944	744647	Kentekenlamp	2	
2	6220-17-043-7428	744672	Voetplaat Ru	2	
3	5305-17-022-8052	329782	Schroef	4	
4	6240-17-700-1125	119022	Buislamp 24 V 5 W S8,5	2	
5	6220-17-043-7429	744673	Glas	2	
6	6220-17-043-8946	744671	Lichtkap met glas legergroen	2	

N.S.N.:
2320-17-036-7379

Afb.nr.:
0609-0004

Omschrijving:
SCHIJNWERPER

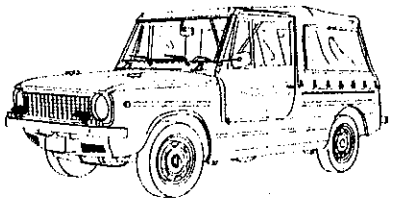

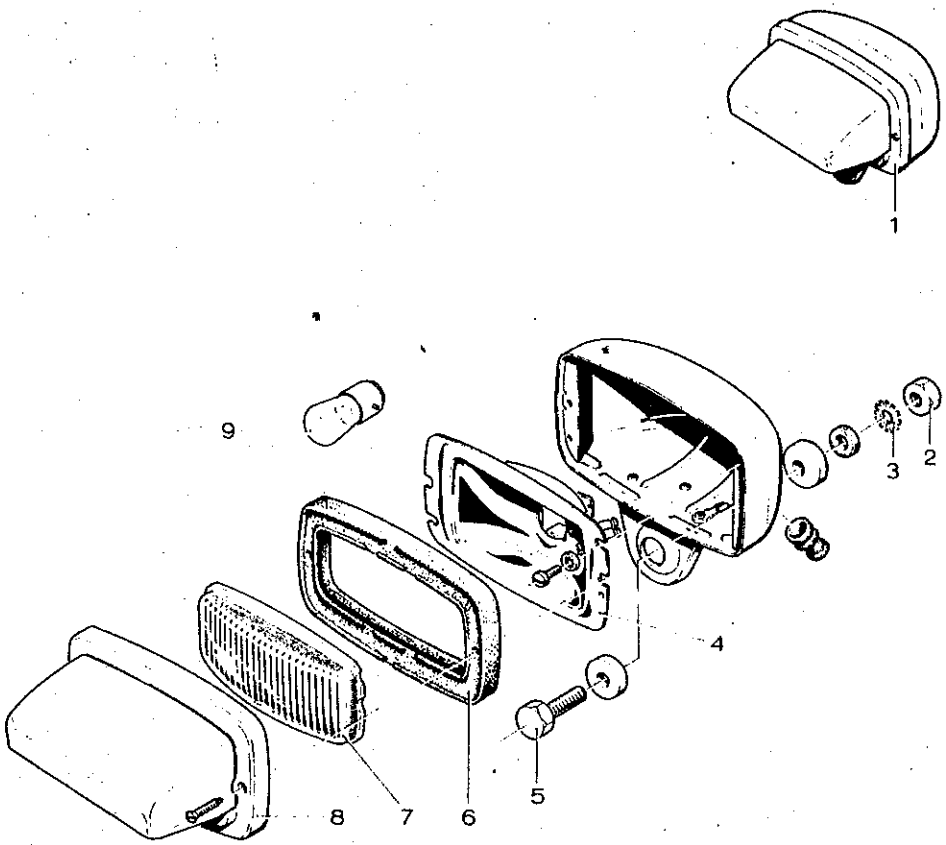

DAF VOORLOPIGE SERVICE ONDERDELENLIJST 66 YA

Afb. nr.: 0609-0004 Omschrijving: Verduisterde rijlamp Bladz. 1

Pos	NSN nr.	DAF nr.	Benaming	Aantal	Prijs
1	6220-12-121-7310	179796	Schijnwerper verduisterd	2	
2	5310-17-004-7783	251275	Moer DIN 934 M8 8VCAD	2	
3	5310-17-005-5663	251939	Veerring DIN 6798 A8,2	2	
4	6220-17-043-7432	744652	Reflektor	2	
5	5306-17-007-7680	251623	Bout DIN 933 M8x25 8.8 VCAD	2	
6	5330-12-121-7312	744650	Dichtring	2	
7	6220-17-043-7431	744649	Glas	2	
8	6220-12-121-0494	744651	Beschermrand	2	
9	6240-17-006-6924	176043	Gloeilamp 24 V 21 W BA15S	2	

N.S.N.:
2320-17-036-7379

Afb.nr.:
0609-0005

Omschrijving:
RICHTINGLAMPEN, VOOR en ZIJ

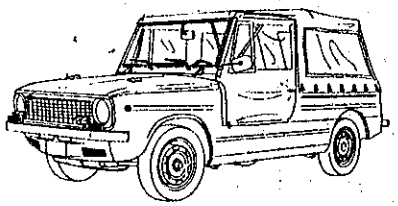

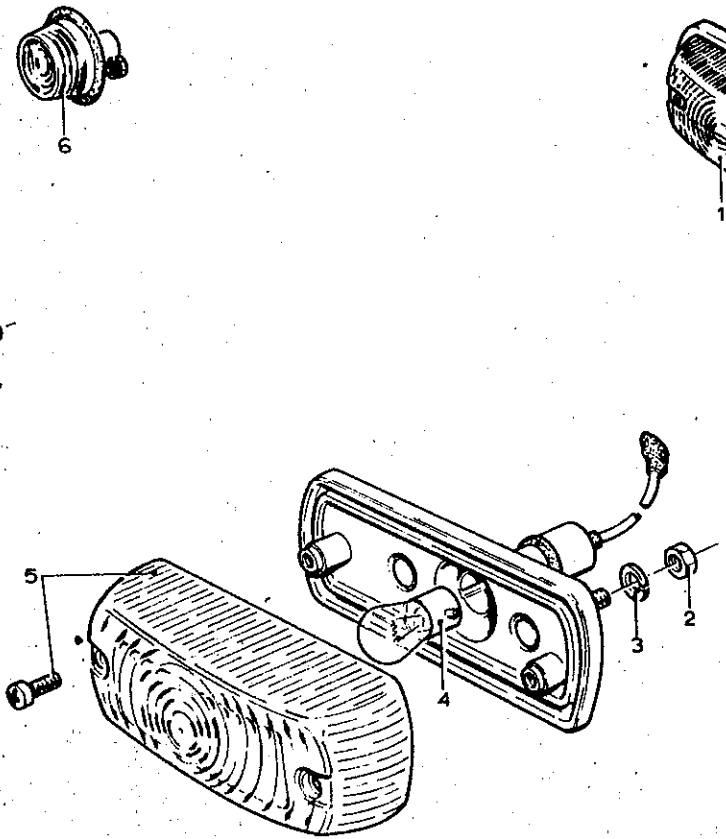

DAF VOORLOPIGE SERVICE ONDERDELENLIJST 66 YA

Afb. nr.: 0609-0005 Omschrijving: Richtinglamp vóór en zij Bladz. 1

Pos	NSN nr.	DAF nr.	Benaming	Aantal	Prijs
1	6220-17-043-8929	742804	Richtinglamp vóór met gloeilamp	2	
2	5310-17-015-7108	251273	Moer DIN 934 M5	4	
3	5310-12-144-6234	251926	Veerring DIN 128 A5	4	
4	6240-17-006-6924	176043	Gloeilamp 24 V 21 W BA15S	2	
5	6220-17-043-7430	109718	Glas + schroeven	2	
6	6220-17-043-9762	742806	Zijrichtinglamp met gloeilamp	2	
7	5310-17-022-1832	251272	Moer DIN 934 M4	4	
8	5310-17-017-6307	251936	Veerring DIN 6798 A4,3	4	
9	6240-17-604-3324	309768	Gloeilamp 24 V 4 W BA9S	2	
10	6220-17-043-7588	112269	Kap	2	

N.S.N.: 2320-17-036-7379

Afb.nr.: 0609-0006

Omschrijving: KAARTLEESLAMP

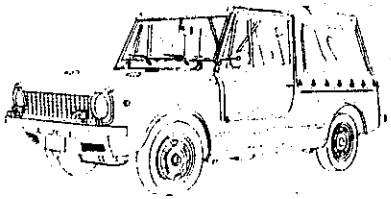

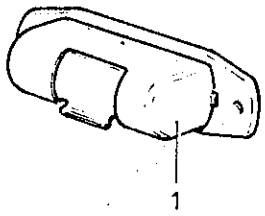

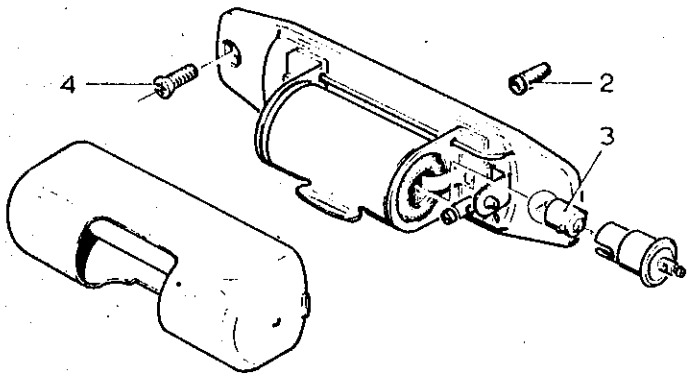

DAF | VOORLOPIGE SERVICE ONDERDELENLIJST 66 YA

Afb. nr.: 0609-0006 | Omschrijving: Kaartleeslamp | Bladz. 1

Pos	NSN nr.	DAF nr.	Benaming	Aantal	Prijs
1	6210-12-121-7333	742803	Kaartleeslamp	1	
2	5340-00-629-7273	309390	Tule	2	
3	6240-17-001-5410	356098	Gloeilamp 24 V 2 W BA9S	1	
4	5305-12-142-1551	319085	Schroef DIN 7987 M5x15	2	

N.S.N.:
2320-17-036-7379

Afb.nr.:
0609-0007

Omschrijving:
VERDUISTERDE GRENSLAMP

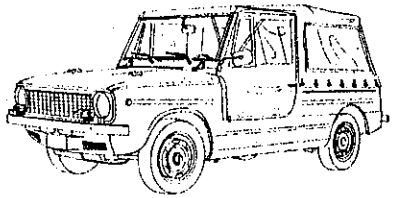

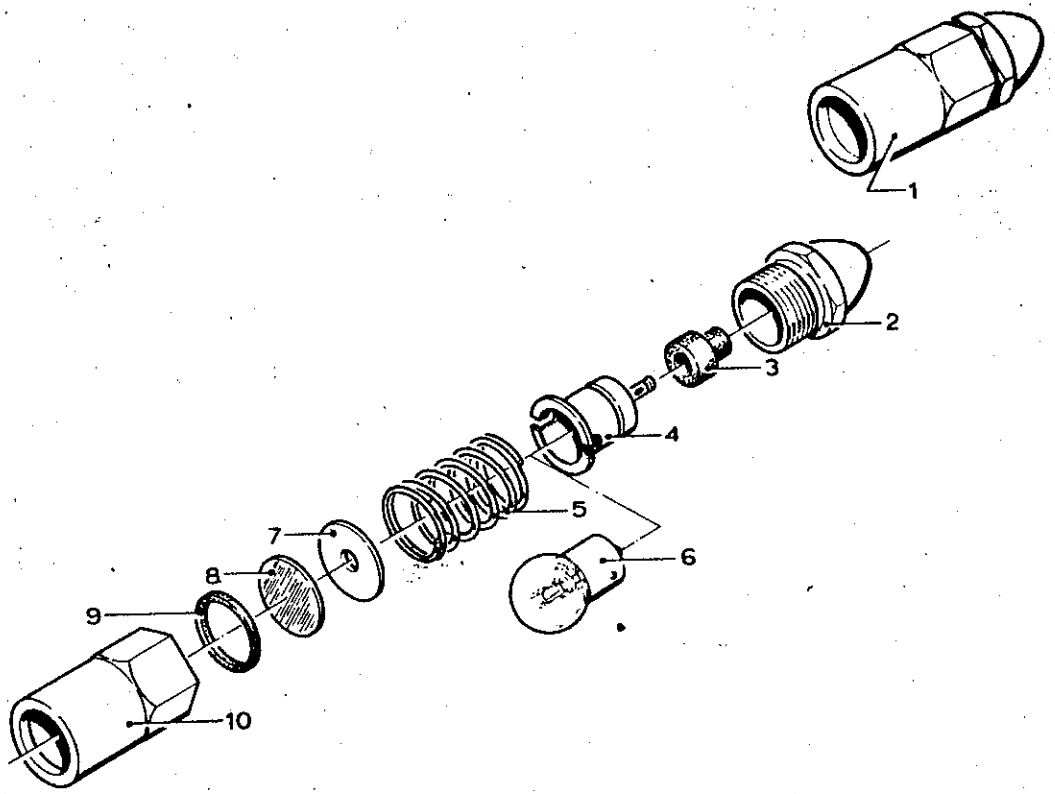

DAF

VOORLOPIGE SERVICE ONDERDELENLIJST 66 YA

Afb. nr.: 0609-0007 | Omschrijving: Verduisterde grenslamp | Bladz. 1

Pos	NSN nr.	DAF nr.	Benaming	Aantal	Prijs
1	6220-17-023-0552	122462	Grenslamp verduisterd	2	
2		158326	Lamphuis	2	
3		158327	Tule doorvoer kabel	2	
4	6250-17-023-5700	158329	Fitting	2	
5		324967	Drukveer	2	
6	6240-00-155-7848	119033	Gloeilamp 24 V 5 W BA15S	2	
7	6220-17-023-0551	563615	Onderlegring 22x6x1	2	
8	6220-17-023-3023	204493	Venster	2	
9	5330-17-025-4989	563614	Pakkingring 22x18x1	2	
10		347467	Schroefkap	2	

N.S.N.:
2320-17-036-7379

Afb.nr.:
0610-0001

Omschrijving:
ELEMENTEN, brandstof, oliedruk en temperatuur

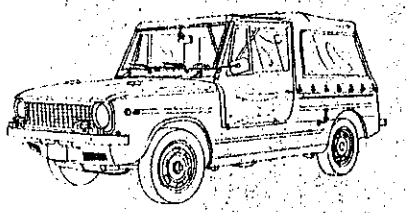

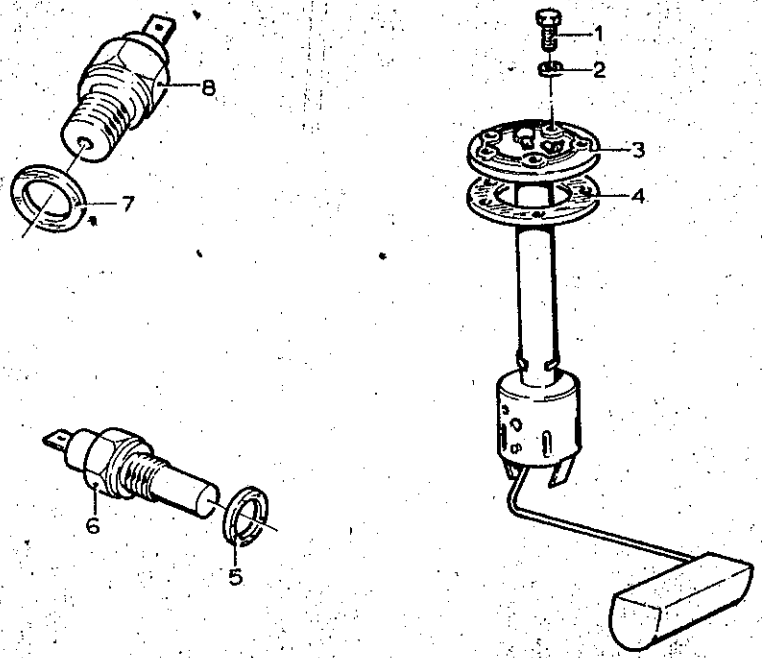

DAF VOORLOPIGE SERVICE ONDERDELENLIJST 66 YA

Afb. nr.: 0610-0001 Omschrijving: Elektrische elementen Bladz. 1

Pos	NSN nr.	DAF nr.	Benaming	Aantal	Prijs
1	5306-17-003-6349	251604	Bout DIN 933 M5x10 8.8 VCAD	5	
2	5310-12-146-8434	204295	Duboring M5 Nylon	5	
3	6680-17-043-7695	742809	Vlotter	1	
4	2805-17-043-7576	742810	Pakkingring	1	
5	5330-17-001-6551	119129	Pakkingring 14x18x1,5 Cu	1	
6	6685-17-043-7589	111505	Temperatuurgever	1	
7	5330-17-043-7422	224789	Pakkingring	1	
8	5930-17-043-7590	224790	Oliedrukgever	1	

N.S.N. :
2320-17-036-7379

Afb.nr.:
0611-0001

Omschrijving :
SIGNAALHOORN

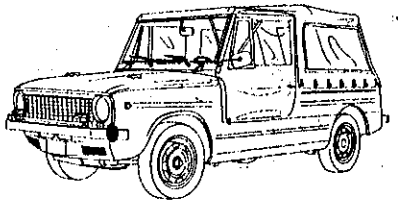

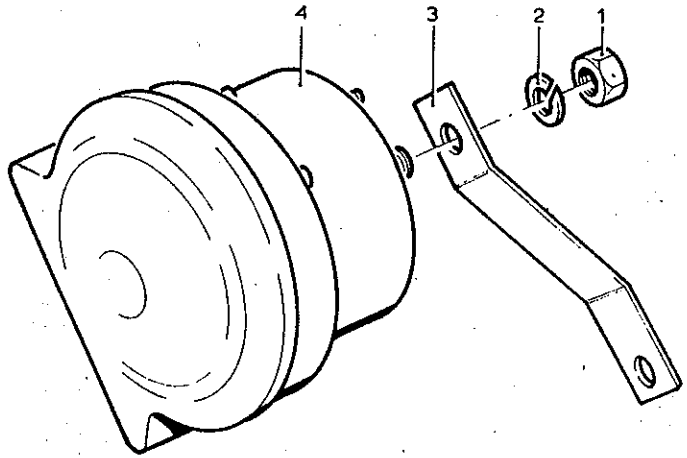

DAF

VOORLOPIGE SERVICE ONDERDELENLIJST 66 YA

Afb. nr.: 0611-0001 | Omschrijving: Claxon | Bladz. 1

Pos	NSN nr.	DAF nr.	Benaming	Aantal	Prijs
1	5310-17-004-7783	251275	Moer DIN 934 M8 8 VCAD	1	
2	5310-17-003-1119	309126	Veerring DIN 137 B8 Gezw.	1	
3	5340-17-043-9769	109409	Steun	1	
4	2590-17-043-3976	744317	Signaalhoorn	1	

N.S.N.:
2320-17-036-7379

Afb.nr.:
0612-0001

Omschrijving:
BATTERIJ, DEKSEL en KABELS

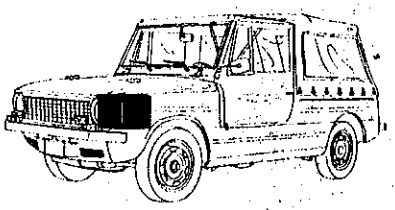

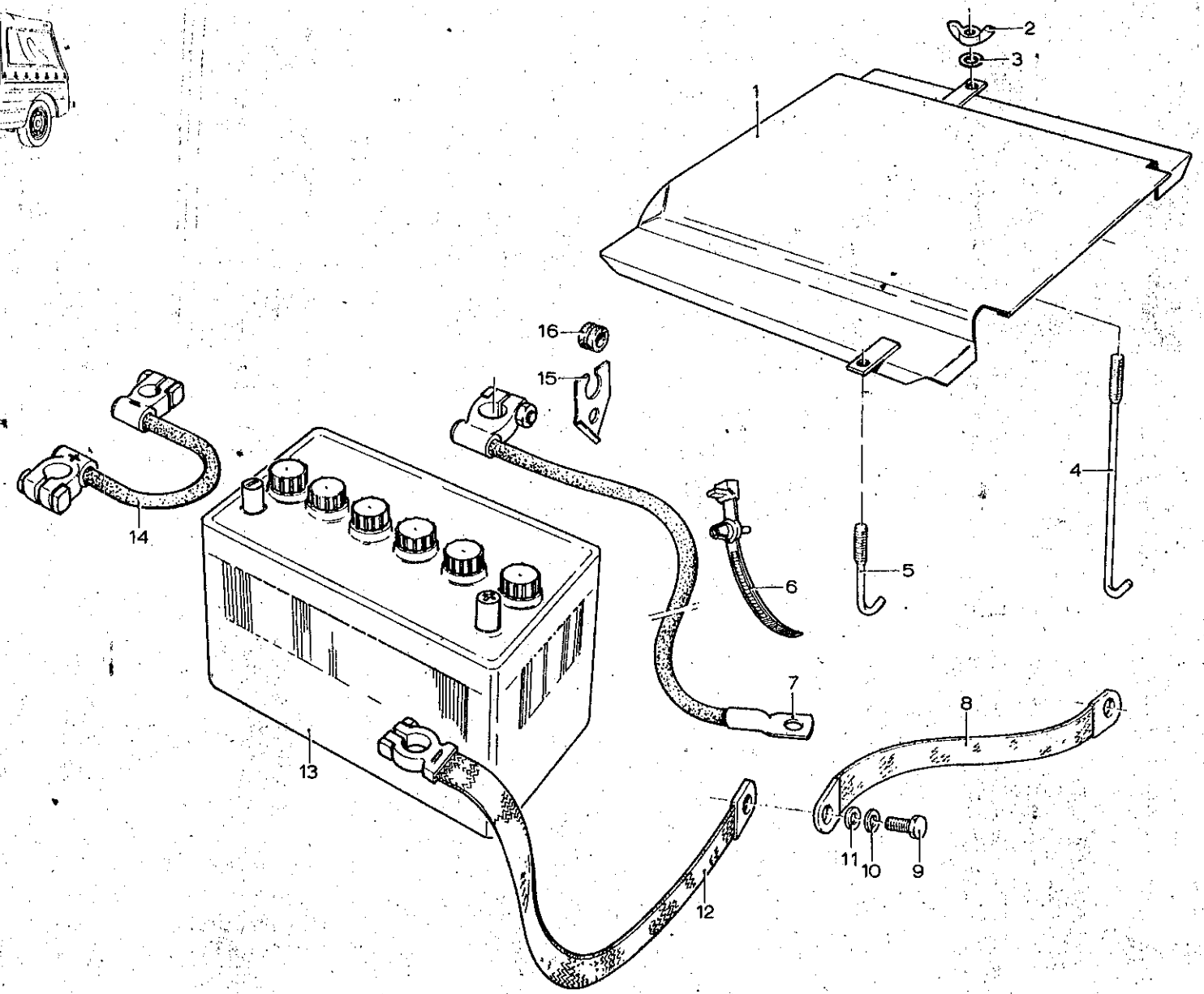

DAF VOORLOPIGE SERVICE ONDERDELENLIJST 66 YA

Afb. nr.: 0612-0001 Omschrijving: Batterijen e.d. Bladz. 1.

Pos	NSN nr.	DAF nr.	Benaming	Aantal	Prijs
1	2540-17-043-8933	744135	Deksel accu	1	
2	5310-17-043-9359	590622	Vleugelmoer M6	2	
3	5310-17-043-6114	529293	Sluitring 6,7x15x1,5 VCAD	2	
4	5306-17-043-8934	744137	Draadstang	1	
5	5306-17-043-8935	744138	Draadstang	1	
6	5340-17-611-5779	208412	Klemband	3	
7	6140-17-043-9658	590733	Kabel	1	
8	2590-17-043-8942	744603	Massastrip	1	
9	5306-17-043-7693	111654	Bout DIN 933 M8x20 SB 8.8	1	
10	5310-17-025-5663	251939	Veerring DIN 6798 A8,2	1	
11	5310-17-003-8217	251905	Sluitring 8,3x19,5x1,8 VCAD	1	
12	6140-17-043-9364	744604	Massastrip	1	
13	6140-17-025-8429	744544	Batterij	2	
14	6140-17-043-9363	744358	Kabel	1	
15	2590-17-043-9391	224559	Bevestigingsstrip	1	
16	5325-17-004-7225	119084	Tule	1	

N.S.N.:
2320-17-036-7379

Afb.nr.:
0613-0001

Omschrijving:
BEDRADING

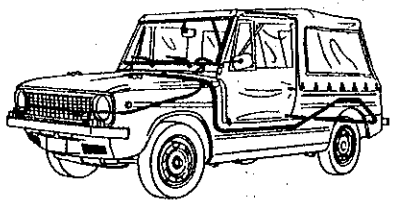

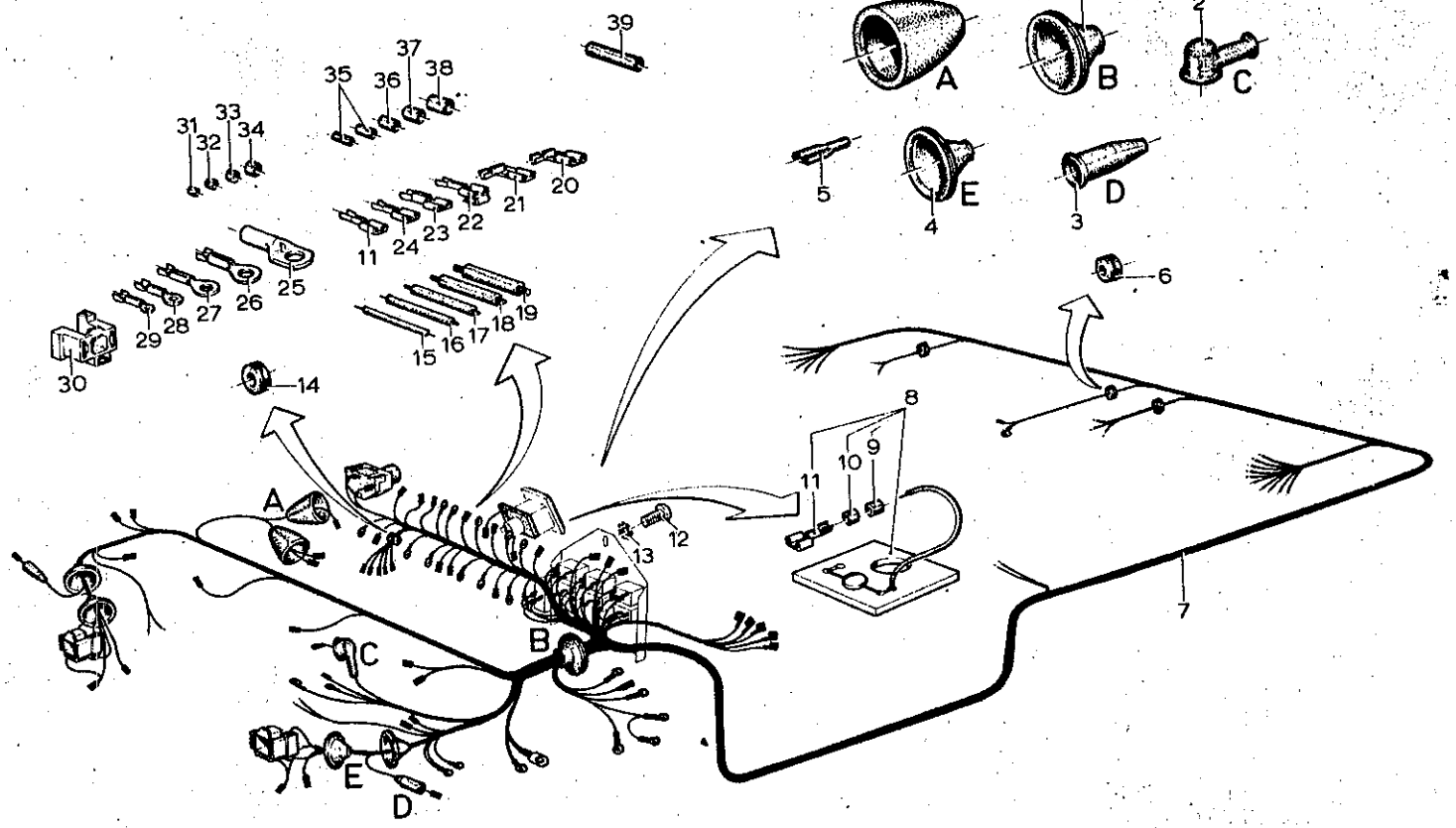

DAF VOORLOPIGE SERVICE ONDERDELENLIJST 66 YA

Afb. nr.: 0613-0001 Omschrijving: Bedrading Bladz. 1

Pos	NSN nr.	DAF nr.	Benaming	Aantal	Prijs
1	5325-17-708-6727	558498	Rubbertule	1	
2	5975-17-043-9021	246047	Kap	1	
3	5325-17-043-9754	109901	Tule Ru	2	
4	5325-17-043-8849	108489	Tule Ru	4	
5	5975-17-043-9659	700277	Afschermkap	159	
5A	2530-17-043-8842	592043	Afschermkap.	1	
6	5325-17-043-9350	202943	Tule	3	
7	2920-17-043-9767	744714	Kabelboom kpl.	1	
8	6685-17-043-9766	744653	Diode kontr. lamp watertemp.	1	
9	5975-17-043-9671	744073	Markeerkous blauw $2\frac{1}{2}$x8	24	
10	5975-17-043-9681	744086	Markeerkous groen $2\frac{1}{2}$x4	55	
10A	5975-17-043-9697	744090	Markeerkous bruin $2\frac{1}{2}$x4	15	
10B	5975-17-043-9684	744089	Markeerkous violet $2\frac{1}{2}$x4	3	
11	5940-17-043-9757	537116	Meskabelschoen	5	
12	5305-12-146-8145	523110	Schroef DIN 7986 M5x10 4.6 VCAD	1	
13	5310-17-017-6308	251937	Veerring DIN 6798 A5,1	1	
14	5325-17-004-7241	119078	Tule	1	
15	6145-17-611-5755	119566	Kabel 0,5 mm^2 lg.106 m	N.B.	
16	6145-17-022-1665	119536	Kabel 1 mm^2 lg.15 m.	N.B.	
17	6145-17-006-2525	119544	Kabel 1,5 mm^2 lg.6,4 m	N.B.	
18	6145-17-001-9612	119552	Kabel 2,5 mm^2 lg.2 m	N.B.	
19	6145-17-001-9627	119555	Kabel 4 mm^2 lg. 6,8 m	N.B.	
20	5940-17-043-9759	261608	Meskabelschoen	5	
21	5940-17-043-9768	556367	Meskabelschoen	3	
22	5935-12-146-9741	170011	Meskabelschoen	5	
23	5940-17-023-7819	308731	Meskabelschoen	66	
24	5940-17-043-9760	589544	Meskabelschoen	59	
25	5940-17-043-9655	556322	Kabelschoen M8 4 mm^2	1	
25A	5940-17-031-7785	357574	Kabelschoen M8 16 mm^2	1	
26	5940-17-043-9656	558743	Kabelschoen M6	1	
27	5940-17-043-9654	556320	Kabelschoen M5	6	
28	5940-17-043-9657	585056	Kabelschoen M4	21	
29	5940-00-824-0055	530639	Kabelschoen M3	2	
27A	5940-17-043-8853	589543	Kabelschoen M5	3	

DAF

VOORLOPIGE SERVICE ONDERDELENLIJST 66 YA

Afb. nr.: 0613-0001 | Omschrijving: Bedrading | Bladz. 2

Pos	NSN nr.	DAF nr.	Benaming	Aantal	Prijs
30	5940-17-043-9758	556368	Houder	2	
31	5975-17-043-9677	744082	Markeerkous geel 2,5x4	20	
31A	5975-17-043-9678	744083	Markeerkous rood 2,5x4	46	
31B	5975-17-043-9679	744084	Markeerkous blauw 2,5x4	39	
31C	5975-17-043-9680	744085	Markeerkous grijs 2,5x4	24	
31D	5975-17-043-9682	744087	Markeerkous oranje 2,5x4	20	
31E	5975-17-043-9683	744088	Markeerkous wit 2,5x4	24	
32	5975-17-043-9693	744534	Markeerkous rood 3x4	4	
32A	5975-17-043-9694	744535	Markeerkous grijs 3x4	2	
32B	5975-17-043-9695	744536	Markeerkous groen 3x4	6	
32C	5975-17-043-9696	744537	Markeerkous wit 3x4	6	
33	5975-17-043-9698	744539	Markeerkous rood 3,5x4	4	
33A	5975-17-043-9699	744541	Markeerkous groen 3,5x4	2	
34	5975-17-043-9691	744532	Markeerkous rood 4x4	2	
34A	5975-17-043-9692	744533	Markeerkous blauw 4x4	2	
35	5975-17-043-9668	744070	Markeerkous zwart 2,5x8	16	
35A	5975-17-043-9669	744071	Markeerkous geel 2,5x8	54	
35B	5975-17-043-9670	744072	Markeerkous rood 2,5x8	20	
35C	5975-17-043-9672	744074	Markeerkous grijs 2,5x8	25	
35D	5975-17-043-9673	744075	Markeerkous groen 2,5x8	2	
35E	5975-17-043-9674	744076	Markeerkous oranje 2,5x8	2	
35F	5975-17-043-9675	744077	Markeerkous wit 2,5x8	36	
35G	5975-17-043-9676	744078	Markeerkous violet	50	
36	5975-17-043-9685	744093	Markeerkous rood 3x8	4	
36A	5975-17-043-9686	744096	Markeerkous groen 3x8	14	
36B	5975-17-043-9687	744099	Markeerkous violet 3x8	2	
35H	5975-17-043-9688	744079	Markeerkous bruin $2\frac{1}{2}$x8	44	
37	5975-17-043-9689	744103	Markeerkous rood 3,5x8	4	
37A	5975-17-043-9690	744106	Markeerkous groen 3,5x8	2	
38	5975-17-043-9700	745534	Markeerkous rood 4x8	6	
38A	5975-17-043-9701	745537	Markeerkous bruin 4x8	2	
39	4720-17-043-9771	132467	Slang Ru	1	

N.S.N. :
2320-17-036-7379

Afb.nr.:
0615-0001

Omschrijving :
RADIO-ONTSTORINGSCONDENSATOR

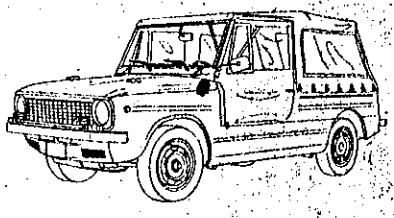

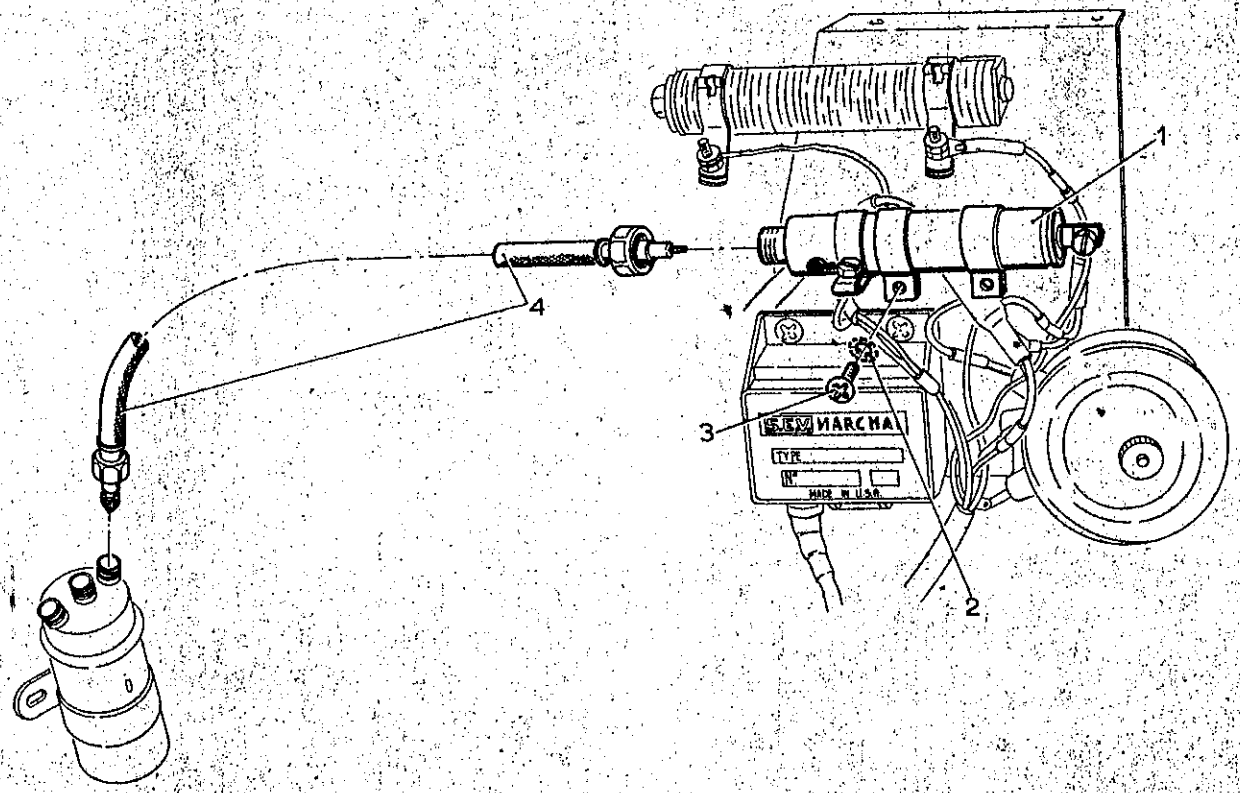

DAF	VOORLOPIGE SERVICE ONDERDELENLIJST 66 YA				
Afb. nr.: 0615-0001	Omschrijving: Radio- ontstoringselementen				Bladz. 1
Pos	NSN nr.	DAF nr.	Benaming	Aantal	Prijs
1	5915-12-121-7267	262292	Ontstoorcondensator	1	
2	5310-17-702-1677	251938	Veerring DIN 6798 A6,4	2	
3	5305-12-142-5572	318916	Schroef DIN 7986 M6x15 4.6 VCAD	2	
4	2590-17-043-8975	742854	Leiding laagspanning	1	

N.S.N.: 2320-17-036-7379

Afb.nr.: 0700-0001

Omschrijving: SCHAKELMECHANISME, variomatic

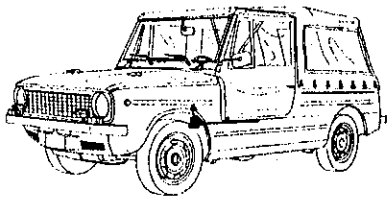

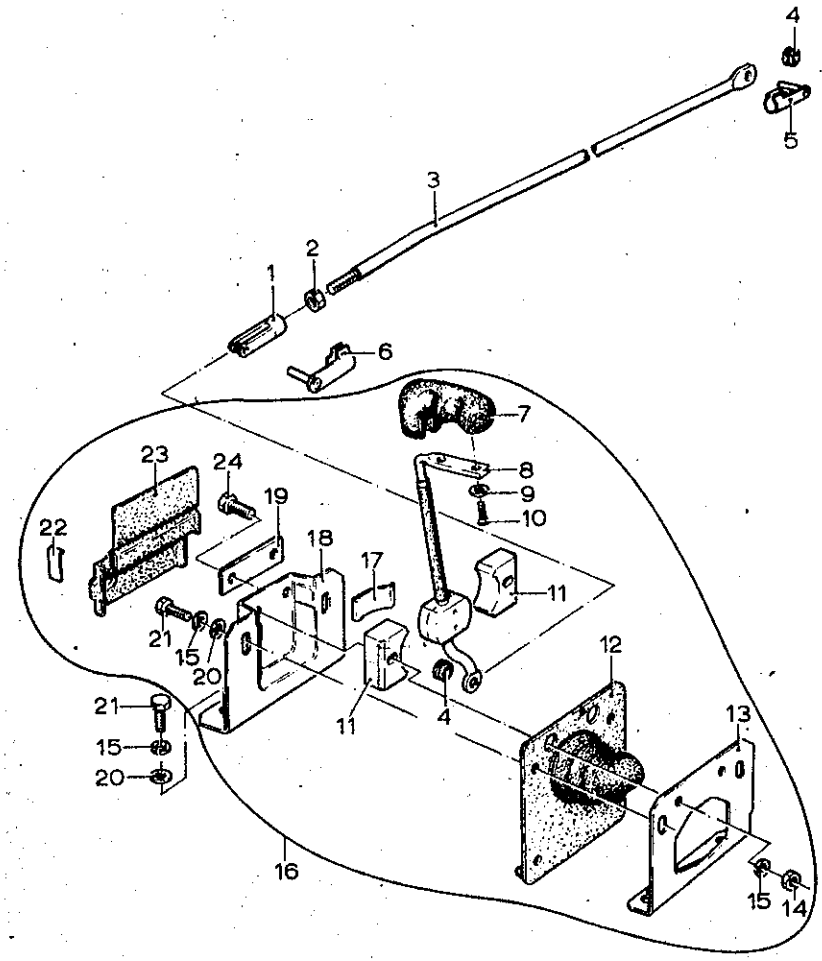

DAF

VOORLOPIGE SERVICE ONDERDELENLIJST 66 YA

Afb.nr.: 0700-0001 | Omschrijving: Bediening variomatic | Bladz. 1

Pos	NSN nr.	DAF nr.	Benaming	Aantal	Prijs
1	5340-17-043-4749	266503	Gaffel	1	
2	5310-17-004-7783	251275	Moer DIN 934 M8	1	
3	3040-17-043-5044	103509	Schakelstang	1	
4	5325-17-043-4782	890327	Tule 6Øx10Øx4x8 Ru	2	
5	5315-12-138-1077	893066	Pen met clip	1	
6	5340-17-043-4750	525028	Pen met clip	1	
7	5340-17-043-5057	590794	Knop	1	
8	5340-17-043-7449	168976	Hefboom	1	
9	5310-12-143-7993	145616	Veerring DIN 137 A5	2	
10	5305-17-043-4786	894729	Schroef spec.	2	
11	2520-17-043-4760	894575	Lagerblok	2	
12	2520-17-043-4758	892966	Afdichthoes	1	
13		892964	Bevestigingsplaat	1	
14	5310-17-003-6767	251274	Moer DIN 934 M6	2	
15	5310-12-143-8514	251927	Veerring DIN 128 A6	6	
16		168975	Schakelhefboom kpl.	1	
17	5360-17-043-7450	894823	Bladveer	1	
18		892963	Deksel	1	
19	5340-17-043-6121	891762	Plaat	1	
20	5310-17-003-7547	251912	Sluitring 6,7x13x1 ST	4	
21	5306-17-003-6329	251611	Bout DIN 933 M6x18	4	
22	2520-17-043-4756	891070	Vulplaat	N.B.	
23	2520-17-043-4757	895023	Afdichthoes	1	
24	5306-17-003-6393	251476	Bout DIN 931 M6x35	2	